УНИВЕРСАЛЬНЫЕ СВЕТОДИОДНЫЕ ДИММЕРЫ НИЗКОГО НАПРЯЖЕНИЯ СЕРИЯ DMS-DIN

Описание

Универсальные ШИМ-регуляторы серии DMS-DIN предназначены для плавного, не мерцающего диммирования всех светодиодных модулей постоянного напряжения, включая лампы MR16, а также лампы накаливания / галогенные на 12 В / 24 В.

Диммеры серии DMS-DIN являются идеальными светодиодными диммерами для любого применения, для дома, а также для коммерческого и промышленного применения. Он может использоваться в транспортных средствах для отдыха (RV), мобильных домах и других крупных транспортных средствах, таких как автобусы и грузовики.

Диммеры серии DMS-DIN имеют несколько функций защиты от распространенных неисправностей проводки или ламп и могут питаться от источника постоянного тока или аккумуляторов. Это делает их идеальными для использования в морской среде, такой как корабли, лодки, яхты, парусники и дома лодок.

Особенности

- *Плавное затемнение любого светодиода, в том числе сложно диммируемых ламп MR16 и G4*
- *Отличный диммер для ламп накаливания / галогенных ламп 12 В / 24 В*
- *Максимальные функции безопасности, включая защиту от перегрева, холостого хода, перегрузки и короткого замыкания с автоматическим перезапуском*
- *Может управляться различными устройствами ввода, включая обычные настенные выключатели*
- *Простая синхронизация нескольких устройств для управления большими нагрузками.*
- *Энергонезависимая память для настройки выхода диммера*
- *Компактный корпус*
- *Высокочастотный ШИМ обеспечивает освещение без мерцания на любом уровне*
- *Минимальная яркость регулируется потенциометром*
- *Высокая эффективность, низкое энергопотребление*
- *Устанавливается на стандартную DIN-рейку*
- *Функция плавного пуска ограничивает пусковой ток лампы, продлевая срок ее службы*

Приложения

- *Морское освещение*
- *RV освещение*
- *Низковольтное освещение*
- *Применения, когда требуется высокая надежность и безопасность монтажа*
- *Затемнение MR16, MR11, G4 и других светодиодных ламп со встроенным регулятором тока*
- *Диммирование ламп накаливания низкого напряжения*
- *Регулировка яркости любого светодиодного модуля постоянного напряжения 12/24 В, такого как: Гибкие и жесткие световые шнуры, веревочные светильники, жесткие световые бра, светильники под шкафом и т.д.*

Характеристики

ТЕХНИЧЕСКИЕ ДАННЫЕ	DMS-500-DIN	DMS-850-DIN	DMS-1200-DIN
Диапазон входного напряжения питания ном .:	12-24VDC	12-24VDC	12-24VDC
Напряжение питания на входе (мин. - макс.):	6-30VDC	6-30VDC	6-30VDC
Входной ток питания:	5A	8.5A	12A
Максимальный выходной ток:	5A	8.5A	12A
Максимальная выходная нагрузка:	60W@12VDC / 120W@24VDC	100W@12VDC / 200W@24VDC	144W@12VDC / 288W@24VDC
Управляющее напряжение:	1-10 V DC (0V - OFF)		
Максимальный ток управления:	0.1mA		
Контроль:	0-10 V controls, Pot 100K Ohm, Сухой Контакт, Открытый коллектор		
Режим затемнения:	PWM		
Рабочая частота:	390 Hz		
Диапазон затемнения:	0-100%		
Разрешение затемнения:	65 000 steps		
Диапазон температур:	0 ºC to +50 ºC		
Без нагрузки доказательство:	Да		
Защита от короткого замыкания:	Да, автоматическое отключение, реверсивный		
Защита от перегрузки:	Да, автоматическое отключение, реверсивный		
Защита от перегрева:	Да, обратимый		
Входные и выходные соединения:	Винтовой зажим для провода 2 мм2 (AWG 14) макс.		
Размеры корпуса (Ш x Д x В):	17.5mm x 90mm x 56mm (0.7" x 3.5" x 2,2”)		

Размеры

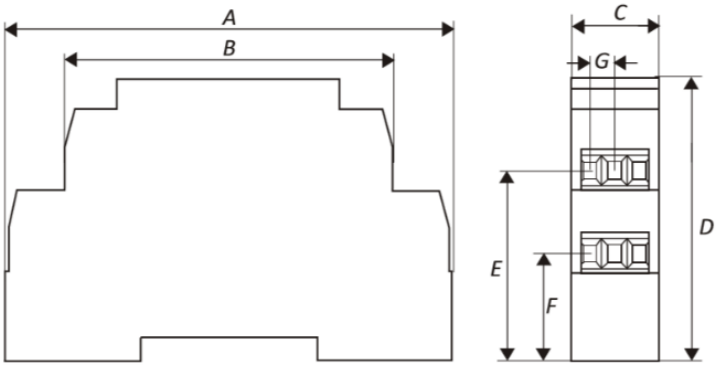

A (общая длина)	90 mm (3.5")
B (максимальная длина)	66 mm (2.6")
C (ширина)	17.5 mm (0.7")
D (общая высота)	56 mm (2.2")
E (высота верхнего разъема)	37 mm (1.5")
F (высота бота разъема)	21 mm (0.8")
G (шаг разъема)	5 mm (0.2")

Подключите устройство в соответствии с используемым сигналом управления (см. Схемы подключения ниже).
Устройство может быть установлено на стандартную DIN-рейку.
Достаточное тепловыделение устройства должно быть обеспечено. Температура окружающей среды не должна превышать 50ºC.
Провода питания и нагрузки должны иметь достаточный диаметр, чтобы минимизировать падение напряжения на проводах. Если падение напряжения слишком велико, возможно мерцание огней и нестабильная работа.
При использовании длинных проводов питания рекомендуется использовать буферный конденсатор на 10 000 мкФ (тип с низким ESR) соответствующего напряжения. Конденсатор должен быть подключен к входу источника питания диммера. Использование буферного конденсатора также будет фильтровать и значительно уменьшать РЧ, излучаемый проводами питания.

Схемы установки

Схема подключения для управления 0-10В

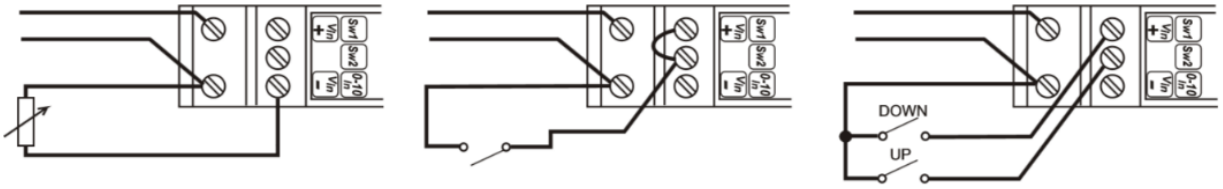

потенциометр управления **управление одним переключателем** **переключатель ВВЕРХ/ВНИЗ**

УКАЗАНИЯ ПО УСТАНОВКЕ:

Во время установки питание должно быть отключено. Все соединения должны быть надежными, винты разъема должны быть затянуты. После подключения проводов включите питание. Установите регулятор яркости на самое низкое значение. Используя регулятор минимальной яркости, установите желаемую минимальную яркость.

ОСОБЕННОСТИ ПРИ ПОДКЛЮЧЕНИИ ВХОДНОГО СИГНАЛА 0-10 ВОЛЬТ:

При использовании управления 0-10 В убедитесь, что отрицательный провод управления 0-10 В не используется совместно (выберите тот же путь) с отрицательным напряжением.
Отрицательный сигнал 0-10 В должен быть подключен как можно ближе к диммеру.
Провода (особенно отрицательные провода) должны быть подключены таким образом, чтобы избежать больших контуров заземления.
Если контуры заземления не могут быть устранены, следует использовать блок формирования сигнала SDU (схемы подключения см. В блоке подготовки сигнала SDU). Источник управляющего сигнала 0-10В должен быть стабильным.

ОСОБЕНОСТИ ПРИ ПОДКЛЮЧЕНИИ НАГРУЗКИ:

Выходные провода должны быть как можно короче. Если возможно, подключите диммер близко к нагрузке.
Если установка диммера рядом с нагрузкой невозможна, убедитесь, что положительные и отрицательные провода нагрузки не образуют большую площадь петли. Нагрузочные провода должны проходить как можно ближе, чтобы уменьшить электромагнитные помехи.
Для дальнейшего снижения электромагнитных помех провода с положительной и отрицательной нагрузкой можно скручивать или экранировать, а также использовать заземленный кабель.

Выбор состояния выхода при включении

When the dimmer is powered on or when it looses power for a short time it sets its output to the power-on state. This state depends on the control used. If controlled by 0-10V voltage or 100k potentiometer the power-on state is set by voltage/ resistance on its 0-10V input. If the dimmer is controlled by a momentary switches the power-on states can be selected by following connections:

Когда диммер включен или когда он на короткое время теряет питание, он переводит свой выход в состояние включения. Это состояние зависит от используемого элемента управления. При управлении напряжением 0-10 В или потенциометром 100 кОм состояние включения задается напряжением / сопротивлением на его входе 0-10 В. Если диммер управляется с помощью кратковременных переключателей, состояния включения можно выбрать с помощью следующих соединений:

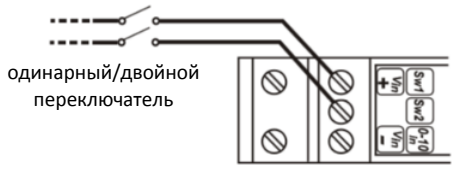

Диммер переходит в «последнее установленное состояние», хранящееся в энергонезависимой памяти при включении / отключении питания.

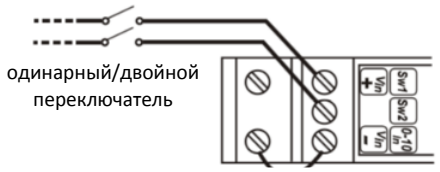

Диммер остается выключенным при включении питания / потере мощности

Замечания по применению

использование бесконтактного датчика/ кнопки ANIGMO для управления универсальным диммером DMS-DIN

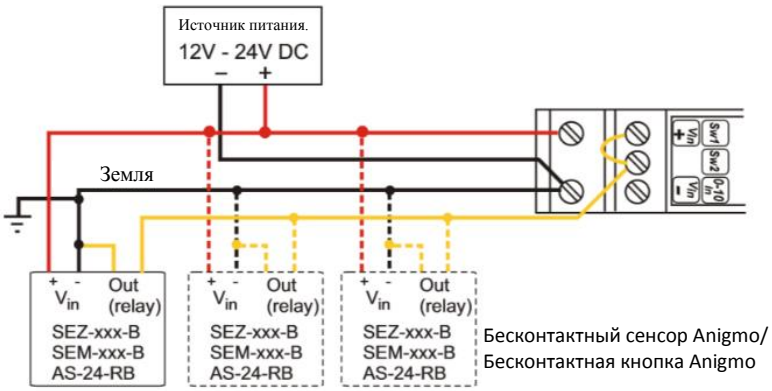

Любой бесконтактный датчик или кнопка с реле или выход ОС может использоваться для управления универсальным диммером серии DMS-DIN.

Несколько датчиков могут быть подключены параллельно для управления одним диммером.

Механические кнопки и бесконтактные датчики с реле или выходом ОС могут быть подключены параллельно для управления одним диммером.

Диммеры DMS-DIN не должны подключаться параллельно при управлении с помощью кнопки или бесконтактного датчика с релейным выходом или выходом ОС. Для параллельного подключения нескольких диммеров DMS-DIN используйте сигнал управления 0-10В.

Использование бесконтактного датчика ANIGMO с выходом 0-10 В для управления универсальным диммером DMS-DIN

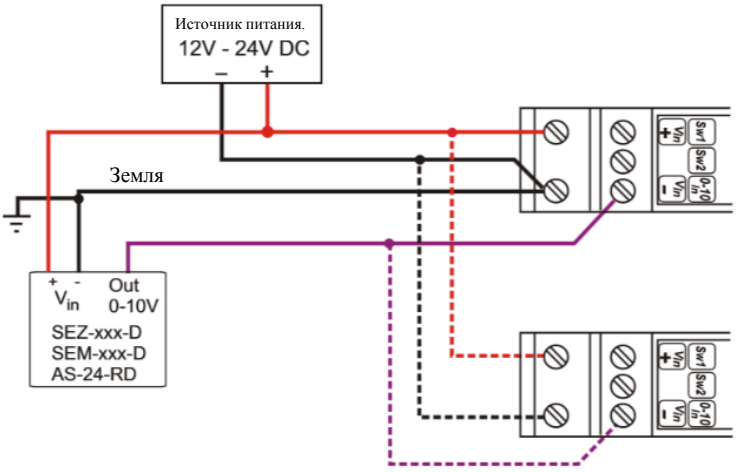

Для управления универсальным диммером серии DMS-DIN можно использовать любой бесконтактный датчик или кнопку с выходом 0-10 В.

Несколько диммеров серии DMS-DIN могут управляться сигналом 0-10В.

Выходы диммеров DMS-DIN с параллельными входами не должны быть подключены параллельно.